第63回金龍旗争奪軟式野球大会

令和8年度　　No. 4

Aクラス

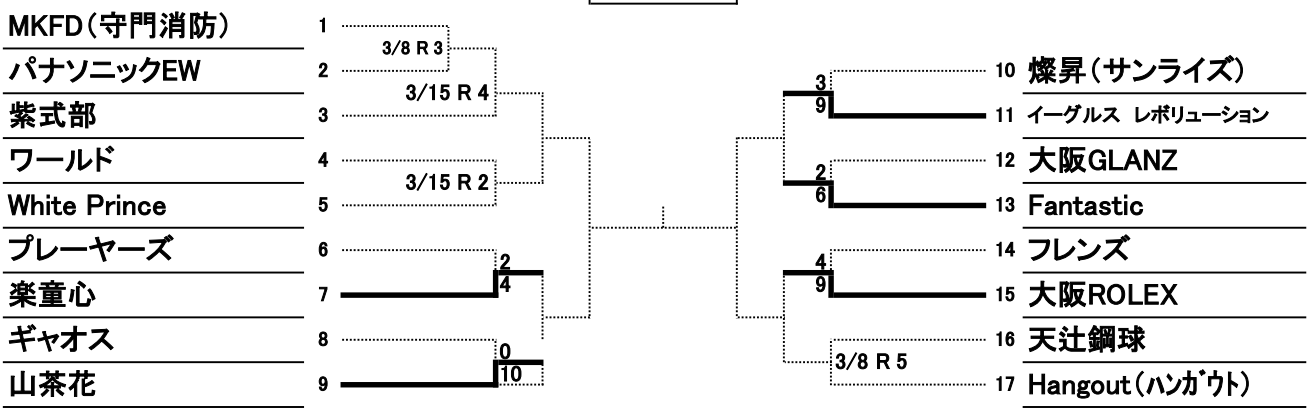

Bクラス

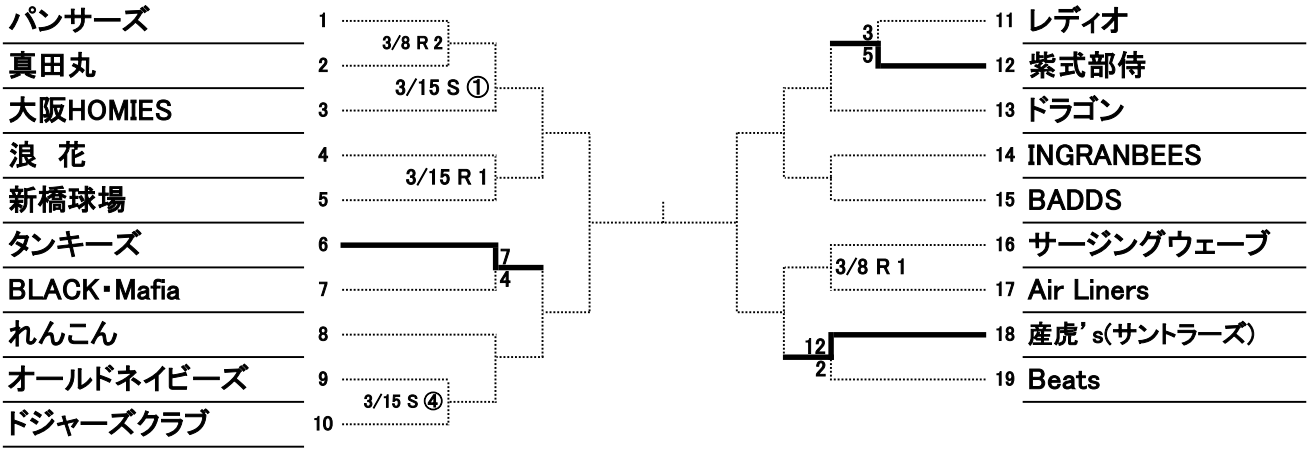

Cクラス

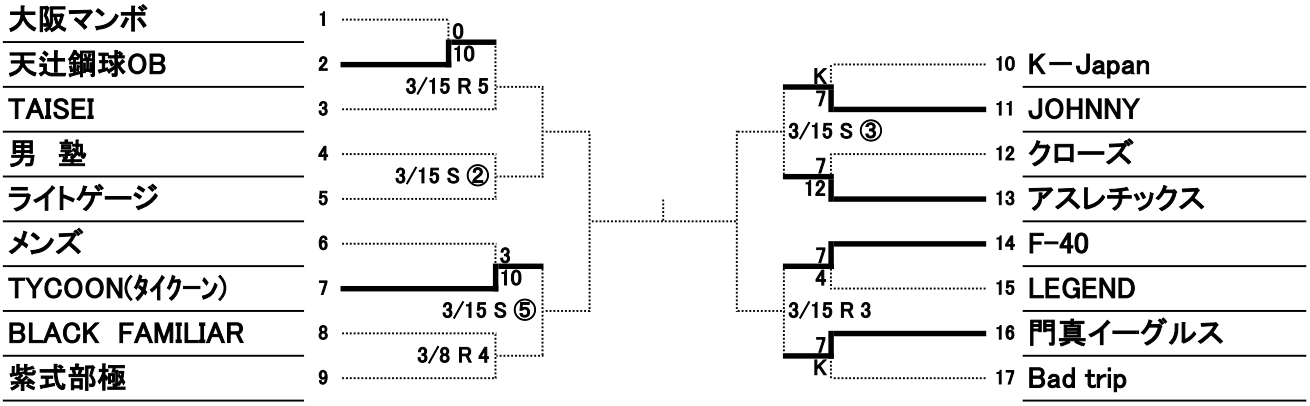

試合開始予定時間				
	①	8:30～	1	8:00～
	②	10:00～	2	9:30～
	③	11:40～	3	11:10～
	④	13:10～	4	12:40～
	⑤	14:40～	5	2:10～
	⑥	16:20～	6	3:50～
	⑦	17:50～	7	5:20～
	⑧	19:20～	8	6:50～

試合会場				
	S	市民プラザ	Z	青少年グランド
	R	河川敷大日地区	Y	門真西高校
	F	深北緑地軟式野球場	L	なみはや高校
	M	旧六中グランド	K	庭窪河川敷グランド

車乗り入れ：青少年グランド3台／庭窪河川敷グランド5台

門真市軟式野球連盟

事務局　オフィス大和田
携帯電話　090-3058-9997　FAX　072-882-0517
ホームページ　https://www.kadomasbb.com
グループLINE 「門真支部_チーム連絡網」